ASSENTAMENTO DE TUBAGENS

VALA TIPO PARA ASSENTAMENTO DE TUBAGENS

REFORÇO DA CAPACIDADE RESISTENTE DOS TUBOS (a)

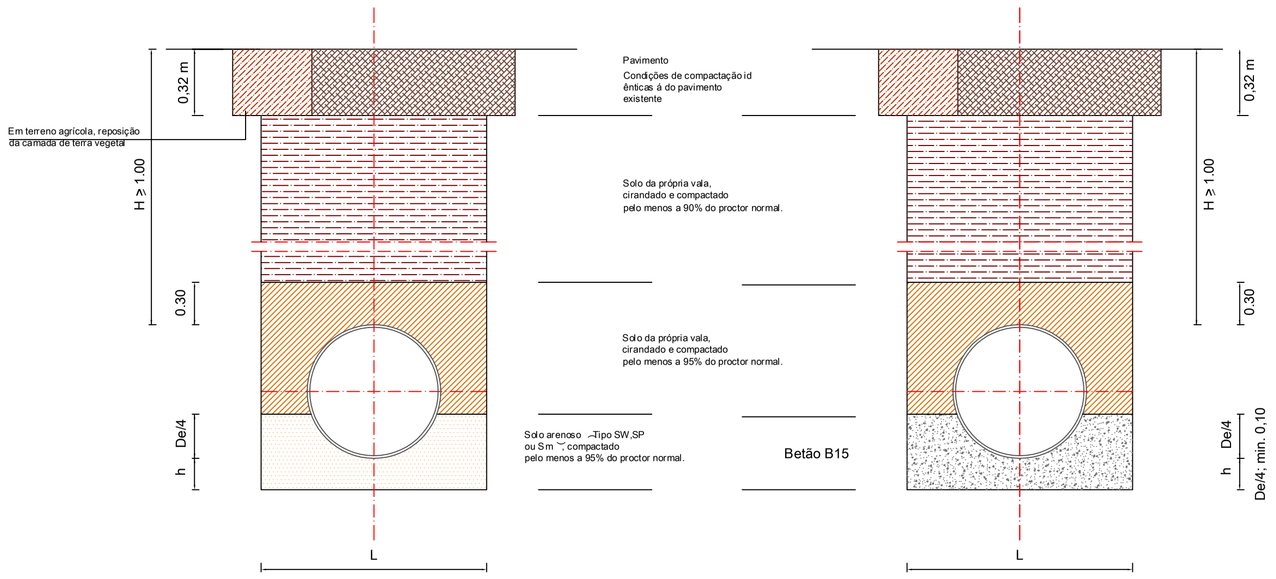

Convenções:

De = Diâmetro exterior do tubo
H ≥ 1,00 em Toda a Extensão da Obra
L > De + 0,50 ⌢min. 0.65 ⌣
L > De + 0,75 ⌢Para tubagens com ∅ > 500 mm ⌣
h > De / 4 com um h Minimo de 0,10

Notas :
a ⌣Não se prevendo valas profundas ou de elevada largura, esta solução apenas será utilizada quando se considerar justificada.

CURVAS A 11 15°, 22 30° E 45°

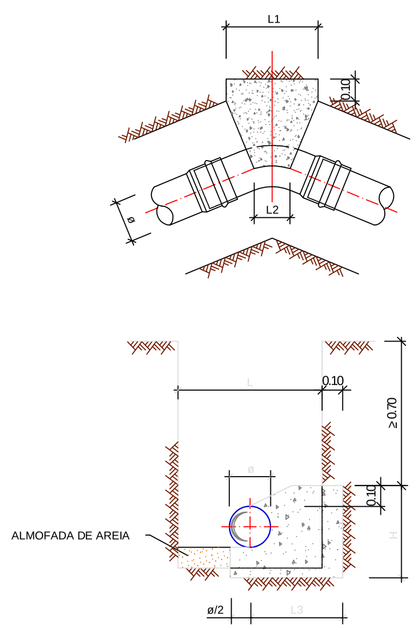

ø (mm)	DIMENSÕES (m)			
	L1 11° 15'	L1 22° 30'	L1 45°	L2	L3	H
Até 75	0.20	0.20	0.20	0.15	L2+0.10	0.15
75 a 110	0.35	0.35	0.35	0.20		0.30
125	0.39	0.39	0.39	0.25		0.31
140	0.44	0.44	0.44	0.28		0.35
160	0.50	0.50	0.50	0.32		0.40
200	0.63	0.63	0.63	0.40		0.50

CURVAS A 90°

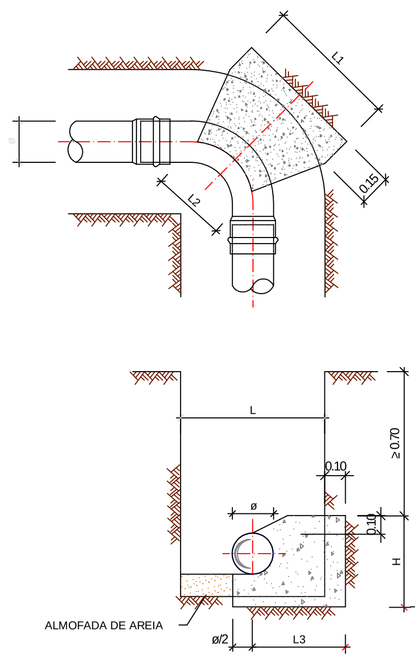

ø (mm)	DIMENSÕES (m)			
	L1	L2	L3	H
Até 75	0.20	0.15	L2+0.10	0.15
75 a 110	0.35	0.20		0.30
125	0.39	0.25		0.31
140	0.44	0.28		0.35
160	0.50	0.32		0.40
200	0.63	0.40		0.50

TÊS

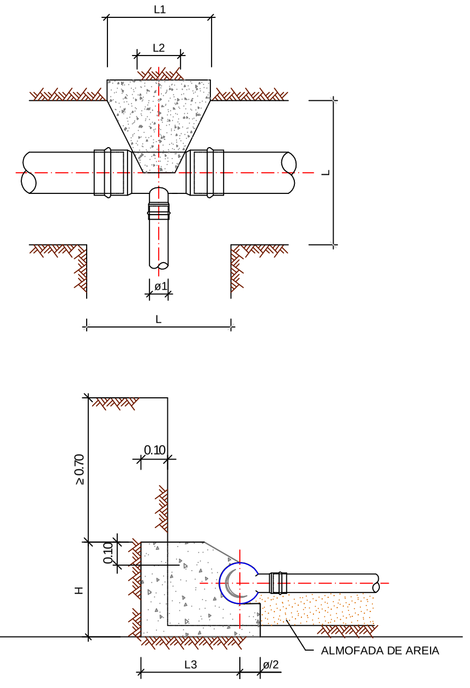

ø1 (mm)	DIMENSÕES (m)			
	L1	L2	L3	H
Até 75	0.20	0.15	L2+0.10	0.15
75 a 110	0.35	0.20		0.30
125	0.39	0.25		0.31
140	0.44	0.28		0.35
160	0.50	0.32		0.40
200	0.63	0.40		0.50

ATRAVESSAMENTO DE CAMINHOS

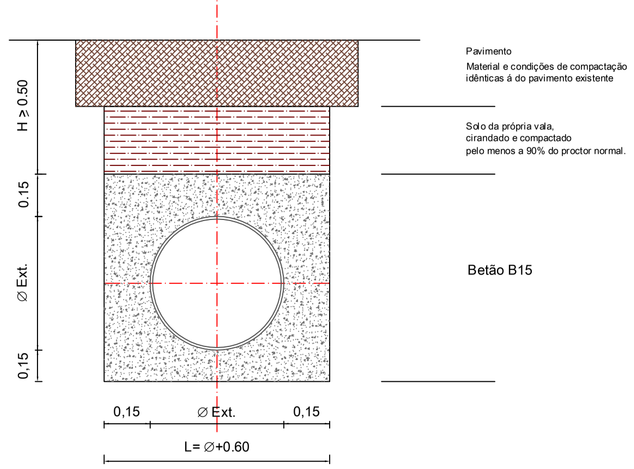

ATRAVESSAMENTO DE LINHAS DE ÁGUA

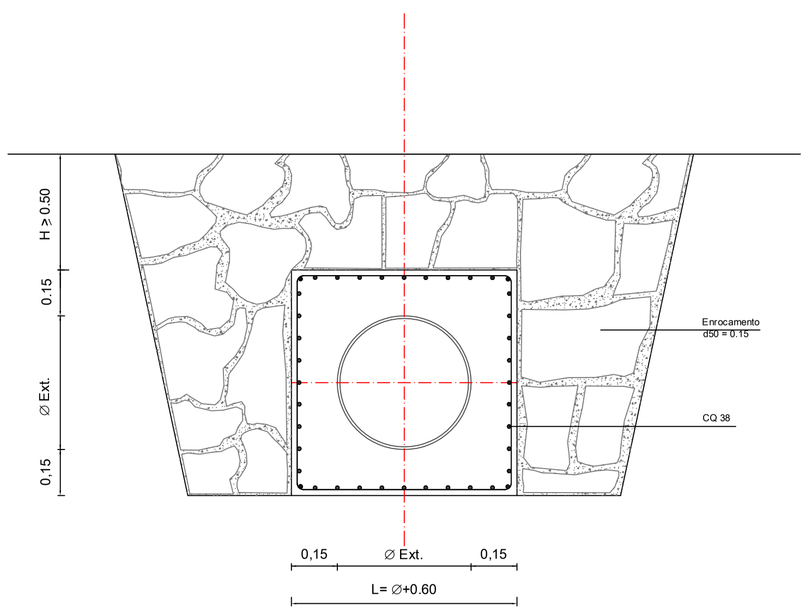

CONES DE REDUÇÃO

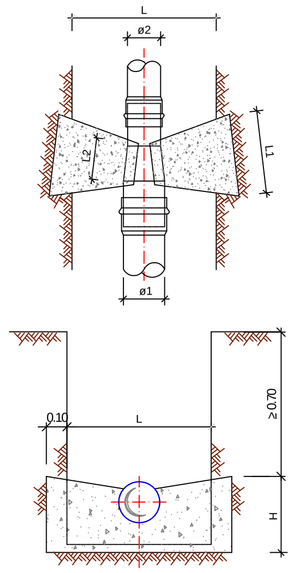

ø1 (mm)	DIMENSÕES (m)		
	L1	L2	H
Até 75	0.20	0.15	0.15
75 a 110	0.35	0.20	0.30
125	0.39	0.25	0.31
140	0.44	0.28	0.35
160	0.50	0.32	0.40
200	0.63	0.40	0.50

JUNTAS CEGAS

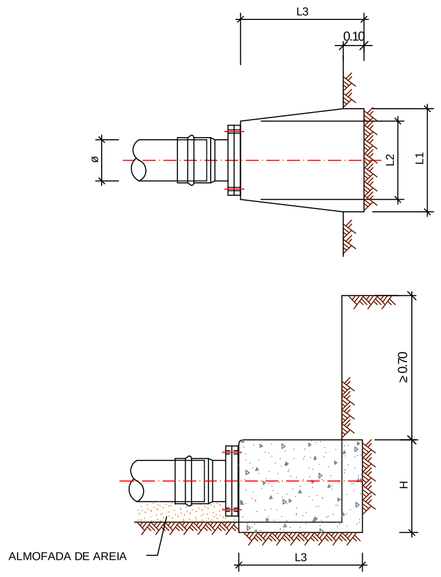

ø (mm)	DIMENSÕES (m)			
	L1	L2	L3	H
Até 75	0.20	0.15	0.35	0.15
75 a 110	0.35	0.20	0.50	0.30
125	0.39	0.25	0.50	0.31
140	0.44	0.28	0.50	0.35
160	0.50	0.32	0.50	0.40
200	0.63	0.40	0.50	0.50

CÂMARA MUNICIPAL DE VIMIOSO

REGADIO COLECTIVO TRADICIONAL DE AVELANOSO

PROJECTO DE REABILITAÇÃO, MODERNIZAÇÃO E AUMENTO DA CAPACIDADE DE ARMAZENAMENTO DE ÁGUA

REDE DE REGA

CONDUTAS - FUNDAÇÃO - MACIÇOS DE AMARRAÇÃO - ATRAVESSAMENTOS

	NOME:	RUB.	DATA:
LEVANTOU			09/2016
DESENHOU	Duarte Santos		09/2016
PROJECTOU	Filipe Fernandes		09/2016
APROVOU			09/2016

FORMATO A1 MOD. TCE
EDIÇÃO EM ACAD2005 - LIC. Nº 05725.091652-8F05A

DESENHO Nº: CMV-RCTA-21-2016

Folha 2100

ESCALA: S/ Escala

DWG: CMV_RCTA_2016_PE_21.dwg

TCE www.tce.com.pt